Référence : **90 50-- 18D-2-PAL**

Ventouse Plate Série 90 Ø 53MM

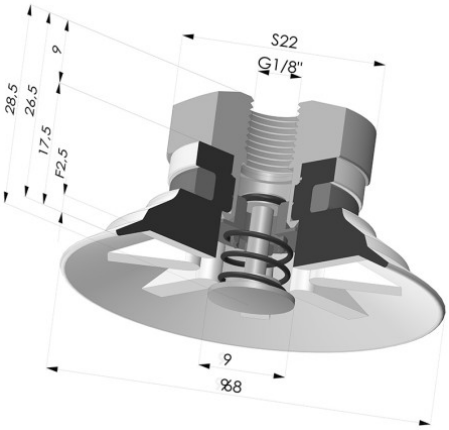

INFORMATIONS TECHNIQUES

Gamme :	Ventouse
Catégorie :	Plates
Série :	90
Hauteur (en mm) :	28.5
Forme :	Plate
Diamètre de lèvre de contact :	68
Diamètre de fût intérieur :	G1/8
Nombre de soufflets :	0.5 Soufflet
Force horizontale :	96 N
Force verticale :	48 N
Flèche :	2.5 mm

90 50SLT 18D-2-PAL

Matière	Couleur	Dureté Shore	Code Matière	Souplesse	Résistance Abrasion	Résistance Températures C°	Résistance UV/Intempéries	Résistance huiles	Compatibilité Alimentaire
Silicone	Translucide certification alimentaire CE	SH60	SLT	✓✓✓	✗	-60/+250	✓✓✓	✗	FDA **

90 50NI 18D-2-PAL

Matière	Couleur	Dureté Shore	Code Matière	Souplesse	Résistance Abrasion	Résistance Températures C°	Résistance UV/Intempéries	Résistance huiles	Compatibilité Alimentaire
Nitrile	Noir	SH50	NI	✓	✓	-10/+80	✗	✓✓	✗

90 50SL 18D-2-PAL

Matière	Couleur	Dureté Shore	Code Matière	Souplesse	Résistance Abrasion	Résistance Températures C°	Résistance UV/Intempéries	Résistance huiles	Compatibilité Alimentaire
Silicone	Rouge certification alimentaire CE	SH60	SL	✓✓✓	✗	-60/+250	✓✓✓	✗	FDA **

✓✓✓ Excellent - ✓✓ Bon - ✓ Faible - ✗ Mauvais - ✗✗ Non recommandé

*Possibilité de demande d'attestation FDA et/ou CE sur diverses références à la commande, nous consulter.

** Certification contact alimentaire : (CE) 1935/2004 - (FDA) 21 CFR 177.2600

*** Certification contact alimentaire : (CE) 10/2011 - (FDA) 21 CFR

INFORMATIONS COMPLÉMENTAIRES

Les demandes d'attestations FDA et/ou CE se font **IMPÉRATIVEMENT** lors de la commande. Une demande ultérieure entraînera des frais supplémentaires.

Afin de répondre aux attentes de nos clients industriels, **NOVACOM** dispose du plus grand panel de matières élastomères ou thermoplastiques. Nous pouvons également développer de nouvelles matières suivant un cahier des charges précis, afin de solutionner des applications spécifiques pour nos clients.

E-mail: contact@novacom-vide.com - Tél. : +33 (0)3 27 30 53 53

NOVACOM - Z.A. de Sars et Rosières - 30, rue de l'épau - 59230 ROSULT - France - Numéro de TVA : FR57 381 120 484